DEPÓSITO AGUA POTABLE Y ESTACIÓN DE PRESURIZACIÓN
PLANIMETRÍA GENERAL
Escala 1/150

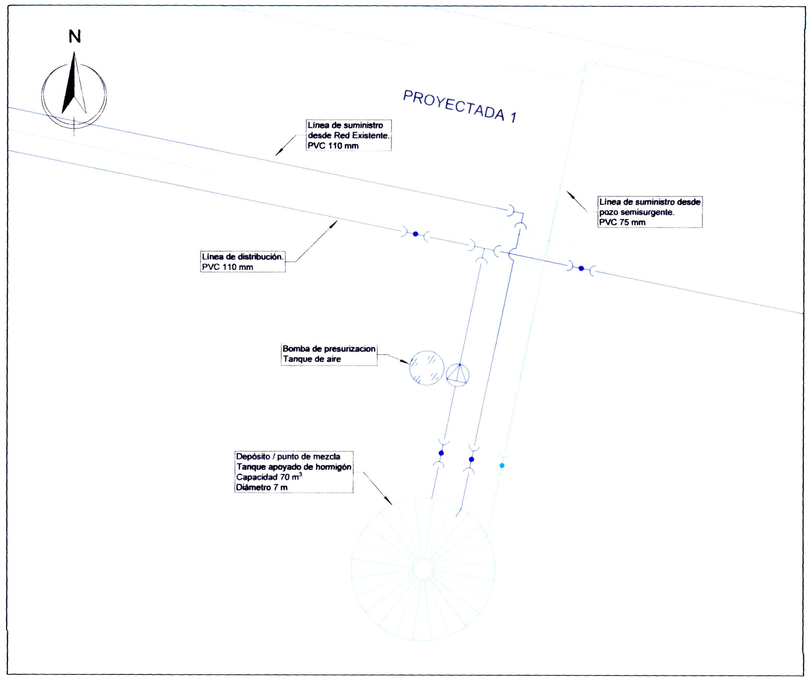

DEPÓSITO AGUA POTABLE Y ESTACIÓN DE PRESURIZACIÓN
PLANTA DETALLE COMPONENTES
Escala 1/50

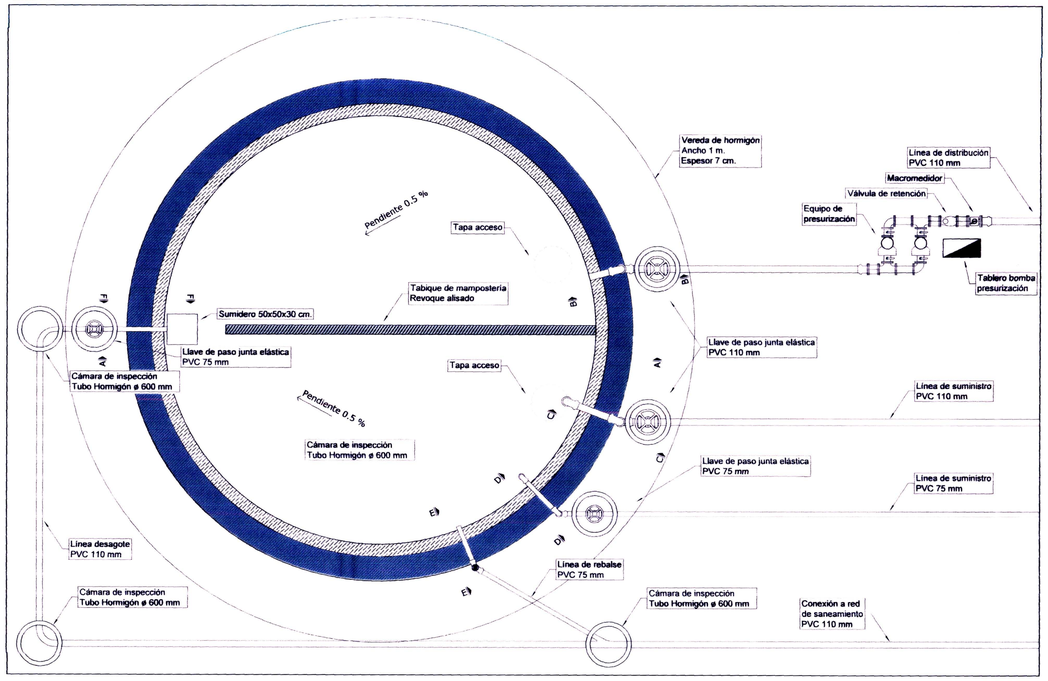

UBICACIÓN:

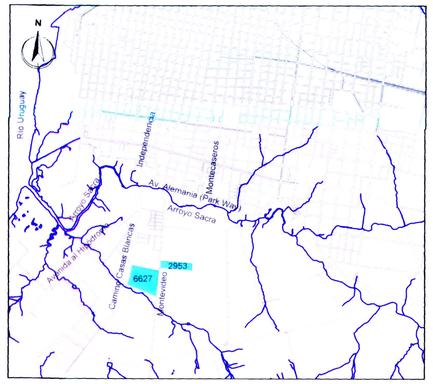

NOTAS:

1. La longitud total de la red es de 4.990 metros.
   Primera Etapa:
   - PVC Ø 110 mm, con junta elástica- 1.343 m
   - PVC Ø 75 mm, con junta elástica- 2.130 m

   Segunda Etapa*:
   - PVC Ø 110 mm, con junta elástica- 1.175 m
   - PVC Ø 75 mm, con junta elástica- 342 m

   *La Longitud de la red en Segunda Etapa, podrá verse modificada una vez definida la ubicación de tanque elevado.
2. La tubería en PVC deberá cumplir con la Norma UNIT 215 / 86, para una presión de 1 MPa (10 Kg/cm²) y una tensión de pared de 10 MPa. Los aros de caucho cumplirán con la Norma UNIT 377 o ISO 4633.
3. Las obras no serán iniciadas sin previa autorización de OSE. Se coordinaran las inspecciones previas y las pruebas hidráulicas con las uniones de las tuberías a la vista.
4. Las medidas serán rectificadas en obra. Se realizará el balizamiento de la obra finalizada con un Plano de Acuerdo a Obra.
5. La instalación de tuberías, pruebas, reposiciones, etc., deberán ajustarse a lo establecido por en "Memoria técnica para la instalación de tuberías y conexiones" de OSE.
6. Los macizos de anclaje se construirán de acuerdo al Plano Nº 31265.
7. La tapada mínima bajo vereda deberá ser 60 cm y bajo pavimento 80 cm, en ambos casos tendrá un asiento de arena de 5 cm (mínimo) más cobertura de 10 cm, luego relleno de suelo fino compactado.

REFERENCIAS:

- Red existente
- Red a construir PVC 110 mm
- Red a construir PVC 75 mm
- Reducción 160/110-110/75 mm
- Tee proyectada
- Curva 90º proyectada
- Llave proyectada
- Hidrante proyectado
- N14 Número de Nodo
- CT Cota Terreno

DEPÓSITO DE AGUA POTABLE
CORTE A-A
Escala 1/25

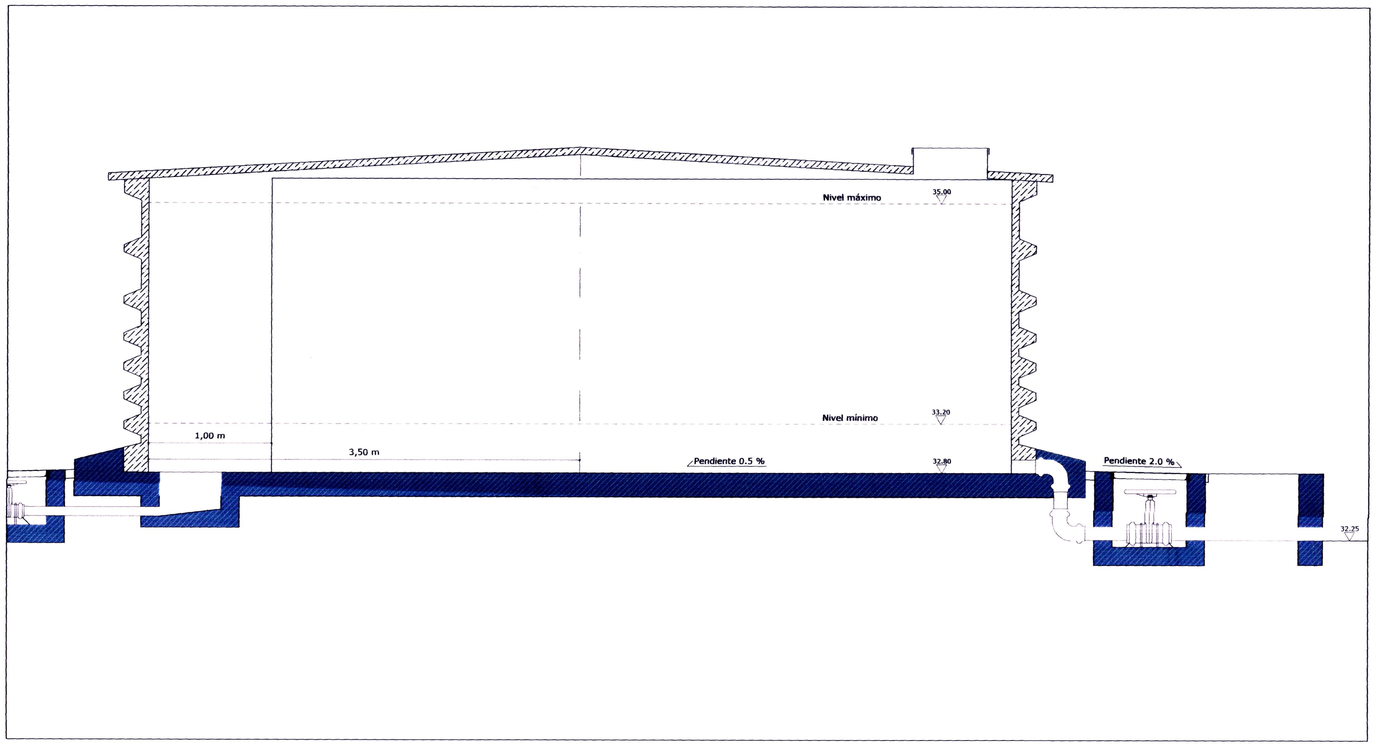

DETALLE CÁMARA HIDRANTE
CORTE
Escala 1/20

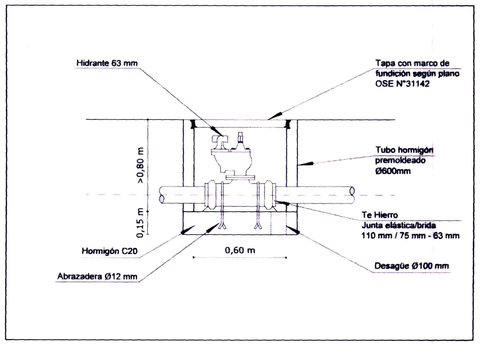

DETALLE CÁMARA LLAVE DE PASO
CORTE
Escala 1/20

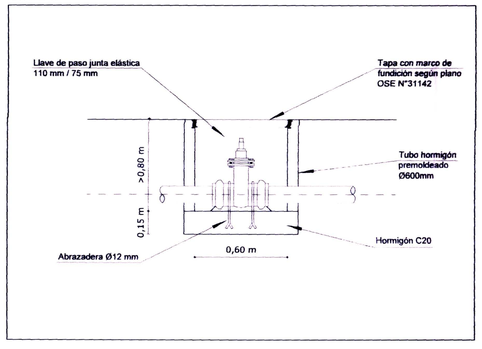

CAJA DE ARQUITECTOS Y PARA EL EJERCICIO DE LA PROFESIONALES UNIVERSITARIOS
$ 240 Timbre Profesional Unificado
023980 84

PAYSANDÚ TIERRA HEROICA	INTENDENCIA DE PAYSANDU	
	REALOJO PADRONES 6627-2953 CIUDAD DE PAYSANDU	
TÉCNICO: Ing. D.Bengoechea	RED DE AGUA POTABLE DETALLES	AP03
	Escala Indicadas Fecha: Mayo 2024	
OSE	OBRAS SANITARIAS DEL ESTADO	
	DEPARTAMENTO: PAYSANDU / LOCALIDAD: PAYSANDU / PROYECTO_EJECUTIVO	
	RED_AGUA_POTABLE	
GERENCIA DE AGUA POTABLE ING. MARGARITA PINTOS GERENTE	PADRONES_6627-2953 DETALLES_GENERALES	
ING. GABRIELA CRUZ JEFE DIVISIÓN ESTUDIOS Y PROYECTOS	PROYECTO REV. ASCHERI / DIBUJO	ESCALA INDICADAS FECHA MAYO_2024
	PROYECTO / DIBUJO	PLANO Nº: 48.655/3